Nazwa konstrukcji: O1	System: Reynaers SL 38 lub równoważny	Wymiar: B=2000, H=2600

Kolor:
Antracyt matowy

Wypełnienie:
4LE ESG/18TGI9005/
4ESG/18TGI9005/4LE ESG U=0,5

Okucie:
- rozwierno-uchylne z ruchomym słupkiem
- otwierane do wewnątrz
- dostosowane do ciężaru i rozmiaru skrzydeł

Właściwości systemu:
- złożenie ramy i skrzydła 72 mm,
- imitacja okna stalowego industrialnego z zewnątrz

Widok: od strony zawiasów

Uw konstrukcji = nie gorsze niż 1,0 W/m2K

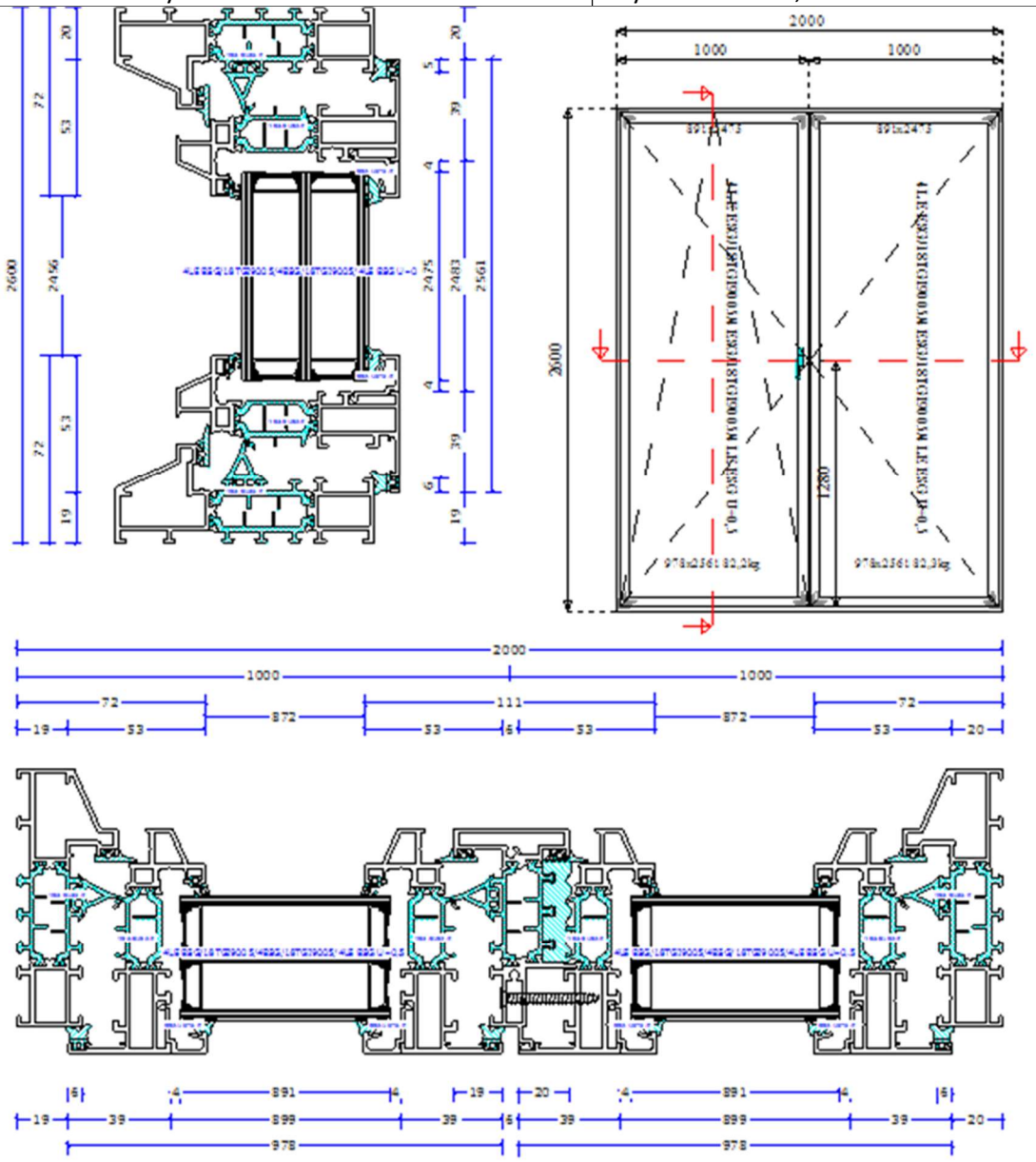

Warunek równoważności dla innych systemów: złożenie ramy i skrzydła nie większe niż 72 mm, Uw konstrukcji nie więcej niż = 1,0, imitacja okna stalowego industrialnego z zewnątrz

Nazwa konstrukcji: D1	System: Cortizo System drzwi harmonijkowych lub równoważny	Wymiar: B=4000, H=2600

Kolor:
Antracyt matowy

Wypełnienie:
4LE ESG/16TGI9005/
4ESG/16TGI9005/4LE ESG U=0,6

Okucie:
- dostosowane do ciężaru i rozmiaru skrzydeł
- otwieranie skrzydeł 3+1
- zasuwnica 3 punktowa

Właściwości systemu:
- otwieranie do zewnątrz
- szerokość słupka 120 mm
- profil kompensacyjny (do regulacji) w pionowych ościeżnicach
- ukryte wózki jezdne

Uw konstrukcji = nie gorsze niż 1,2 W/m2K

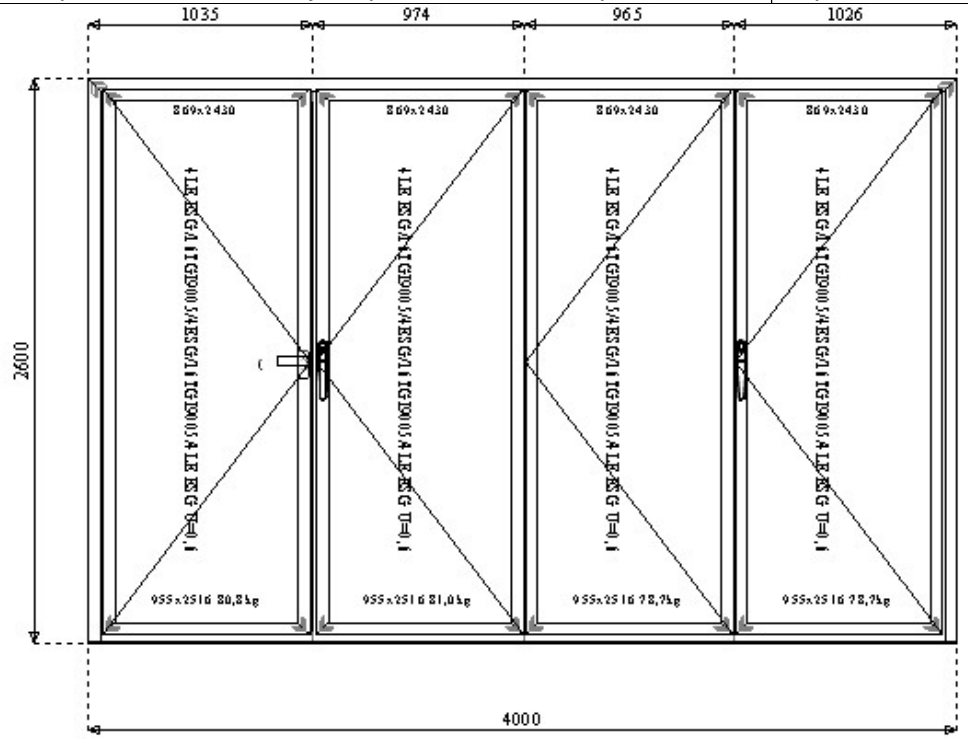

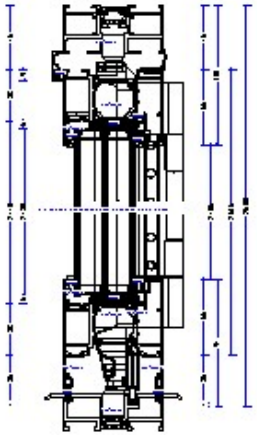

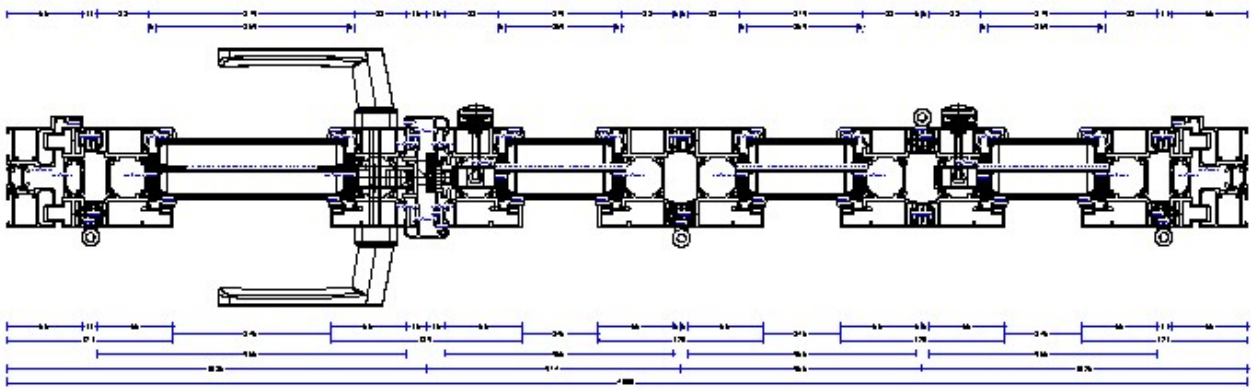

Warunek równoważności dla innych systemów: otwieranie skrzydeł 3+1, szerokość słupka nie więcej niż 120 mm, profil kompensacyjny (do regulacji w pionowych ościeżnicach), ukryte wózki, zasuwnica min. 3 punktowa, Uw konstrukcji nie gorsze niż 1,2 W/m2K

Nazwa konstrukcji: D2	System: Cortizo 4600 drzwi podnoszono-przesuwne HI lub równoważny	Wymiar: B=2700, H=2600

Kolor:
Antracyt matowy

Wypełnienie:
4LEESG/18TGI9005/4ESG
/18TGI9005/4LE ESG U=0,5

Okucie:
- dostosowane do ciężaru i rozmiaru skrzydeł
- otwieranie z systemem unoszono-przesuwnym
- możliwość zamknięcia na klucz z 2 stron

Właściwości systemu:
- słupek środkowy 50 mm
- głębokość zabudowy min. 150 mm

Uw konstrukcji = nie gorsze niż 1,0 W/m2K

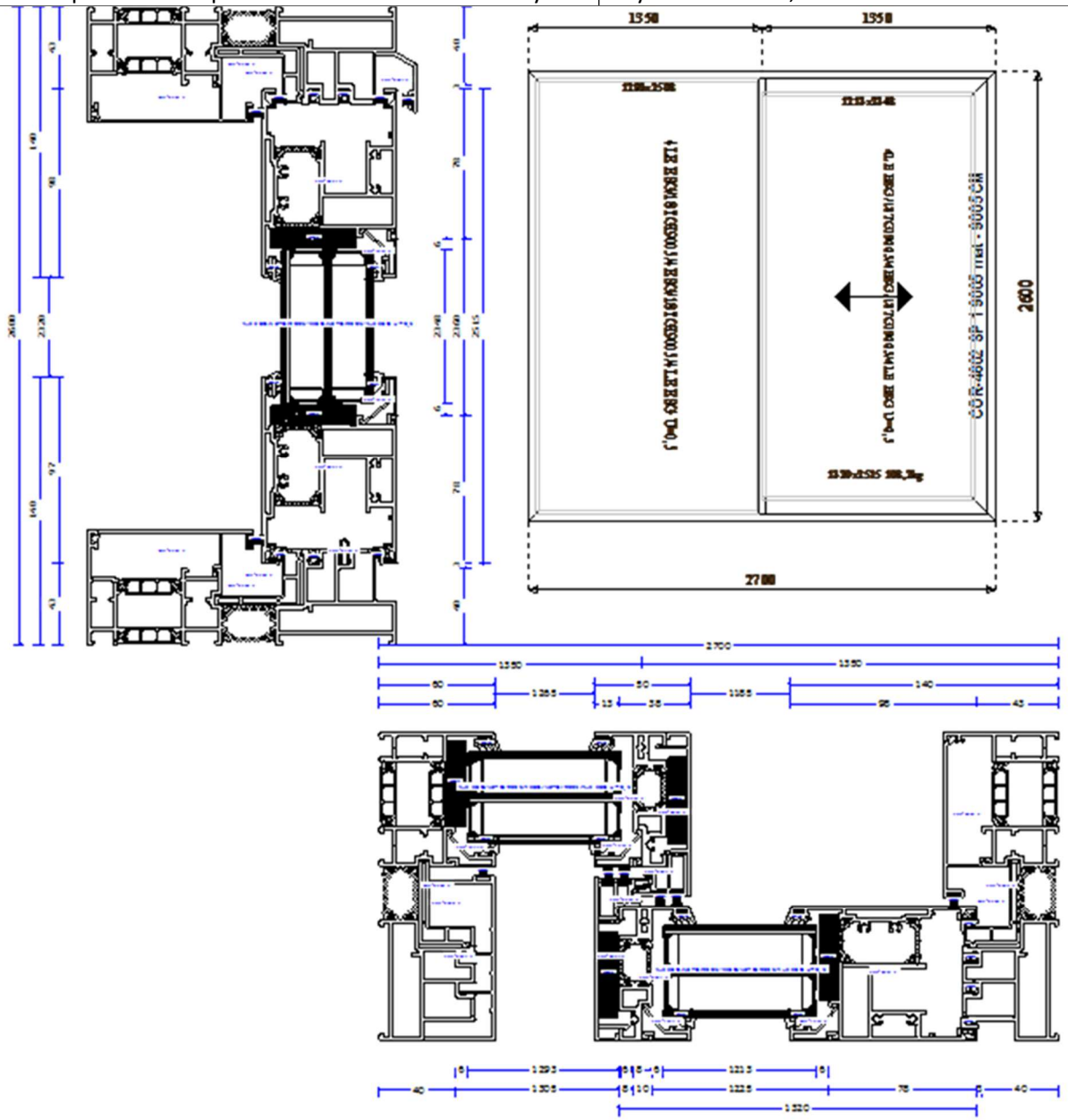

Warunek równoważności dla innych systemów: słupek środkowy max. 50 mm, otwieranie z systemem unoszono-przesuwnym, możliwość zamknięcia na klucz z 2 stron, głębokość zabudowy min. 150 mm, Uw konstrukcji = nie gorsze niż 1,0 W/m2K

Nazwa konstrukcji: O2	System: Cortizo COR 80 HO oknolub równoważny	Wymiar: B=2000, H=2600

Kolor:
Antracyt matowy

Wypełnienie:
4LEESG/18TGI9005/4ESG
/18TGI9005/4LEESG
U=0,5

Okucie:
- dostosowane do ciężaru i rozmiaru skrzydeł
- ukryte zawiasy
- ukryte skrzydło
- ukryta klamka (odpowiednik Arch Invisible)
- funkcja rozwierno-uchylna skrzydła

Właściwości systemu:
- głębokość zabudowy 80 mm
- otwieranie do wewnątrz

Uw konstrukcji = nie gorsze niż 0,8 W/m2K

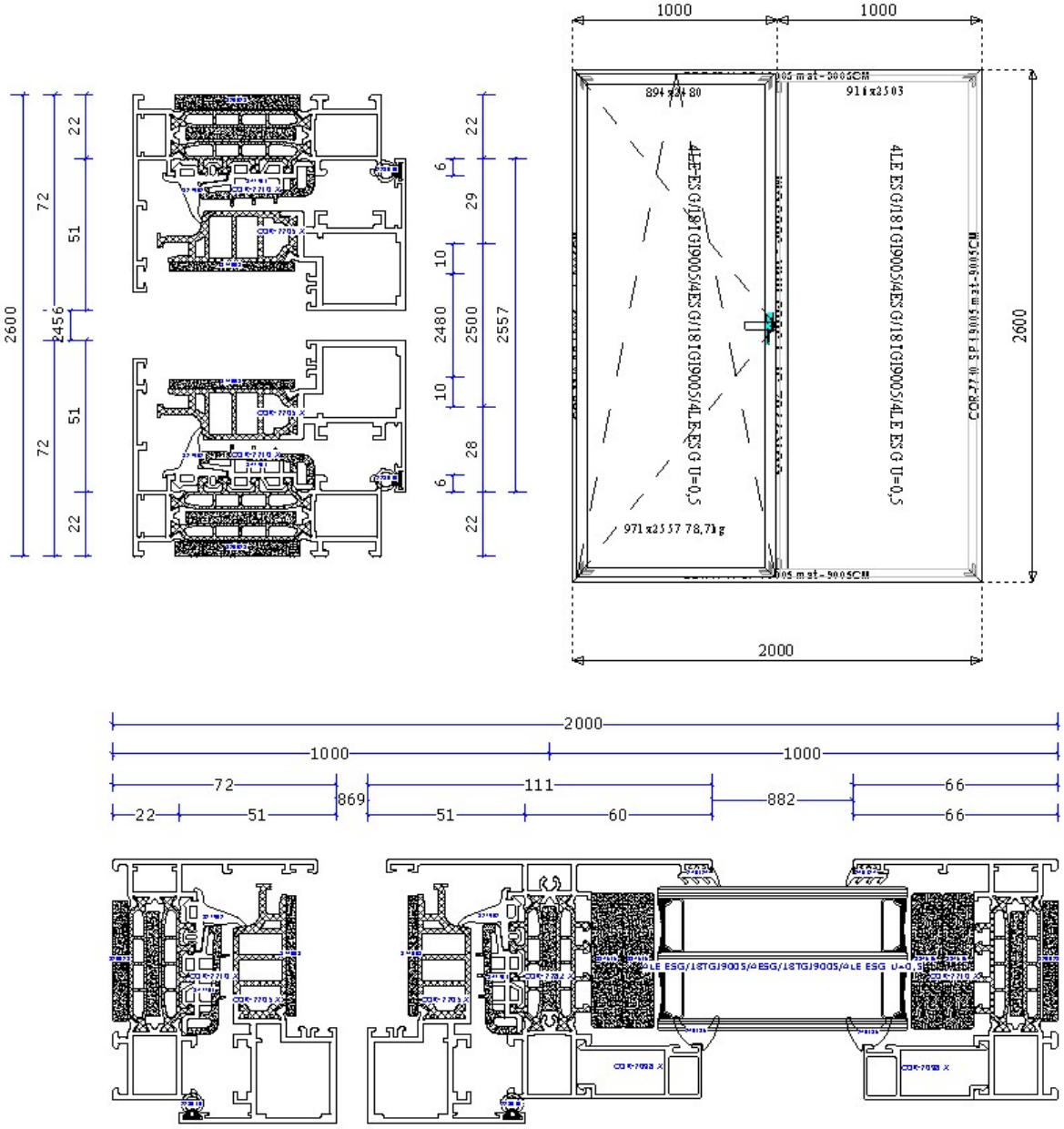

Warunek równoważności dla innych systemów: ukryte zawiasy, ukryte skrzydło, ukryta klamka (odpowiednik Arch Invisible), głębokość zabudowy min. 80 mm, funkcja rozwierno-uchylna skrzydła, otwieranie do wewnątrz, Uw konstrukcji = nie gorsze niż 0,8 W/m2K

Nazwa konstrukcji: O3	System: CORTIZO COR 80 Industrial okno lub równoważny	Wymiar: B=2000, H=2600

Kolor:
Antracyt matowy

Wypełnienie:
4LEESG/18TGI9005/4ESG
/18TGI9005/4LE ESG
U=0,5

Okucie:
- dostosowane do ciężaru i rozmiaru skrzydeł
- okucie widoczne (zawiasy, klamka),

Właściwości systemu:
- głębokość zabudowy min.70 mm
- otwieranie do wewnątrz
- słupek środkowy ruchomy

Uw konstrukcji = nie gorsze niż 0,8 W/m2K

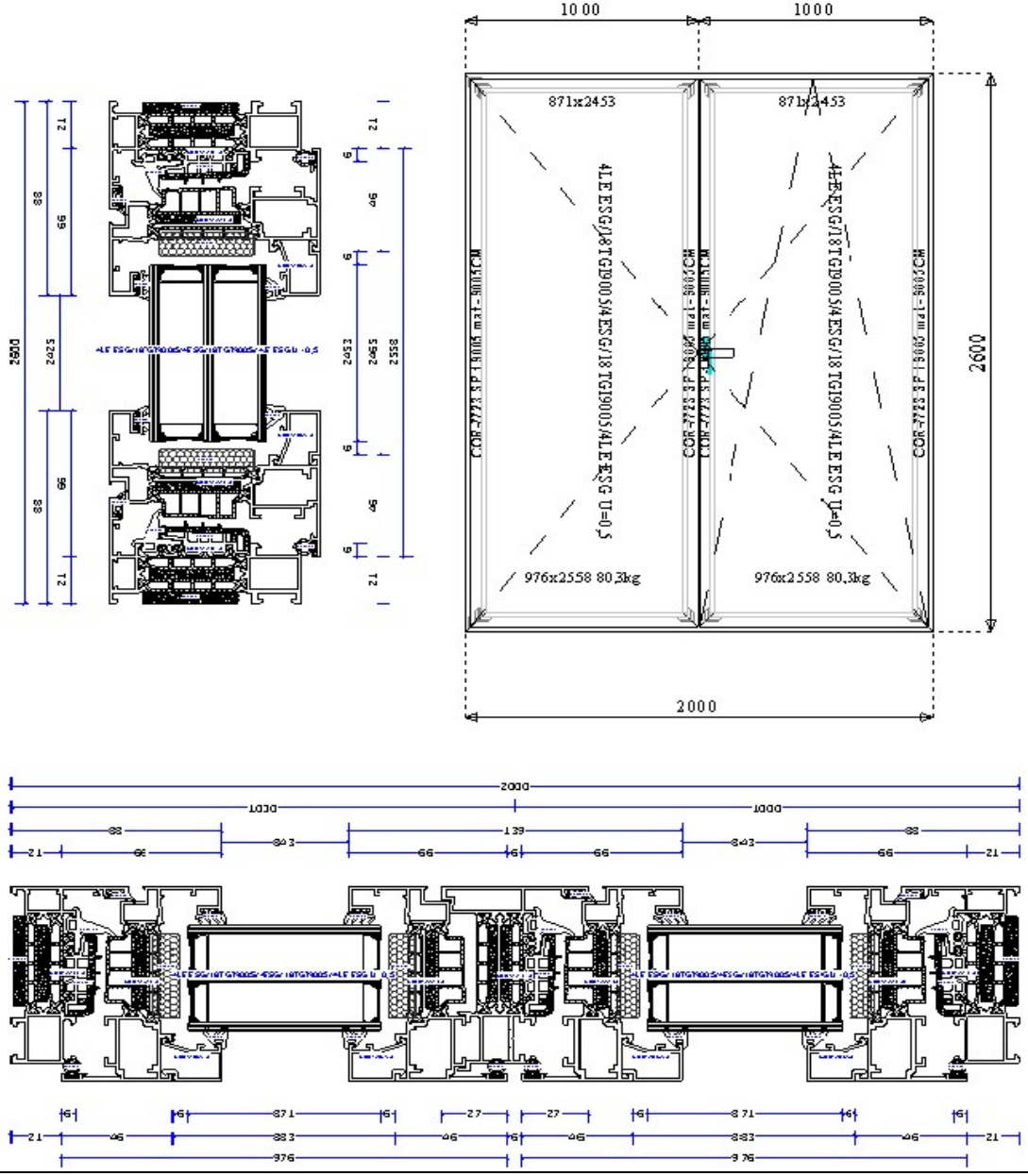

Warunek równoważności dla innych systemów: min. 70 mm grubość zabudowy, słupek środkowy ruchomy, otwieranie do wewnątrz, Uw konstrukcji = nie gorsze niż 0,8 W/m2K

Nazwa konstrukcji: O4	System: Cortizo Casement okno lub równoważny	Wymiar: B=2000, H=2600

Kolor:
Antracyt matowy

Wypełnienie:
4LEESG/16TGI9005/4ESG/16TGI9005/4LE ESG
U=0,6
- funkcja easy clean,
- kwatery dolne z szybą P2

Okucie:
- dostosowane do ciężaru i rozmiaru skrzydeł
- otwieranie na zewnątrz wychylne i rozwierne
- ukryte okucia (mechanizm nożycowy)

Właściwości systemu:
- grubość ramy 42 mm

Uw konstrukcji = nie gorsze niż 1,2 W/m2K

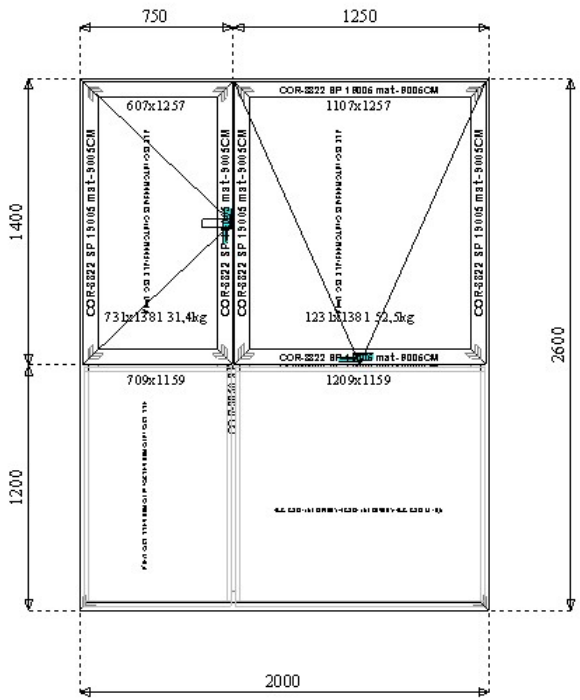

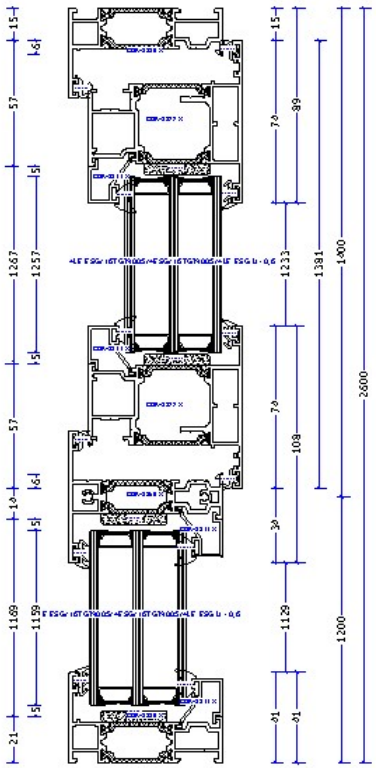

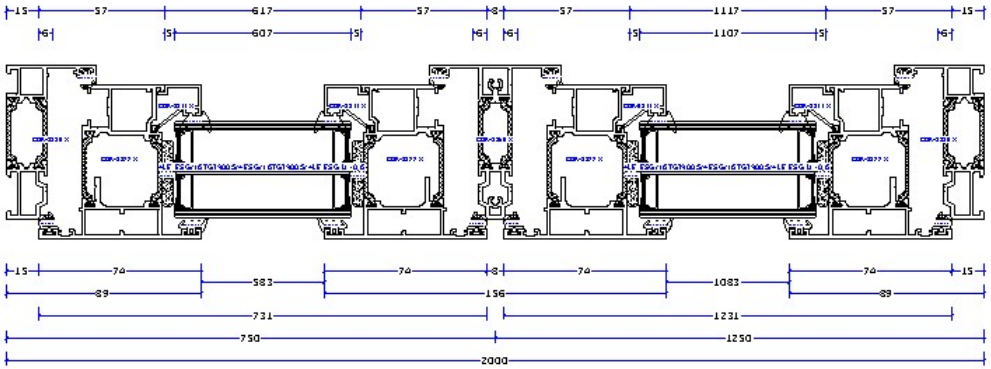

Warunek równoważności dla innych systemów: grubość ramy max. 42 mm, otwieranie na zewnątrz, wychylne i rozwierne, ukryte okucia (mechanizm nożycowy), funkcja easy clean szyby, kwatery dolne z szybą P2, Uw konstrukcji = nie gorsze niż 1,2 W/m2K

Nazwa konstrukcji: O5	System: Cortizo Cor Vision Plus okno przesuwne lub równoważny	Wymiar: B=4000, H=2600

Kolor:
Antracyt matowy

Wypełnienie:
6 LE ESG/18TGI9005/
6ESG/18TGI9005/6LE ESG U=0,5

Okucie:
- dostosowane do ciężaru i rozmiaru skrzydeł
- napęd automatyczny ukryty, możliwość otwierania z pilota
- systemy rolkowe ukryte w ramie

Właściwości systemu:
- środkowy słupek 25 mm
- zintegrowana rynna

Uw konstrukcji = nie gorsze niż 1,0 W/m2K

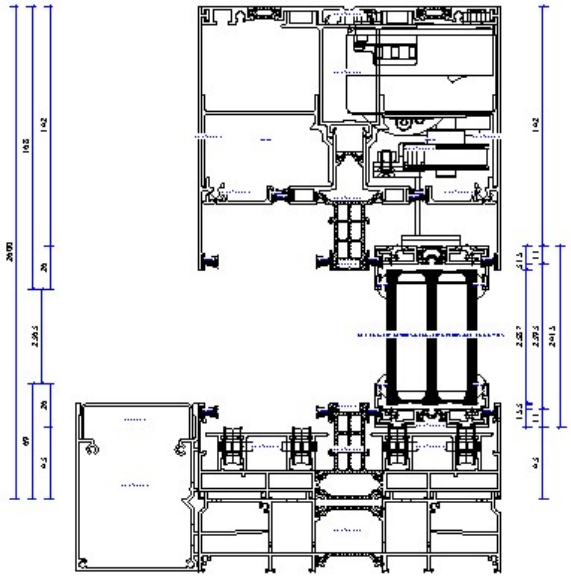

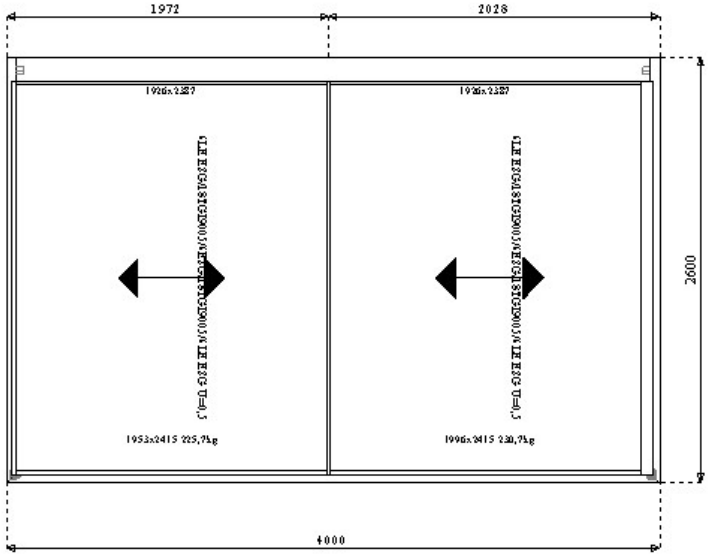

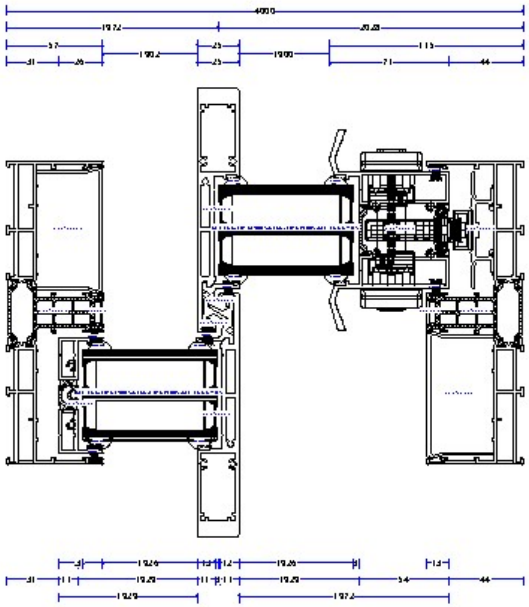

Warunek równoważności dla innych systemów: środkowy słupek min. 22 mm, zintegrowana rynna, systemy rolkowe ukryte w ramie, zintegrowany ukryty napęd, możliwość otwierania z pilota, Uw konstrukcji = nie gorsze niż 1,0 W/m2K

Nazwa konstrukcji: D3	System: Schuco ADS 90 drzwi panelowe lub równoważny	Wymiar: B=1100, H=2600

Kolor:
Antracyt matowy

Wypełnienie:
Panel – grubość 90 mm

Okucie:
- dostosowane do ciężaru i rozmiaru skrzydeł
- czytnik linii papilarnych
- pochwyt ukryty w panelu z listwą LED
- otwieranie na zewnątrz

Właściwości systemu:
- grubość zabudowy 90 mm
- system o podwójnej przegrodzie termicznej (3 profile aluminiowe połączone wkładami termicznymi w 1 profil)
- otwieranie do zewnątrz

Uw konstrukcji = nie gorsze niż 1,0 W/m2K

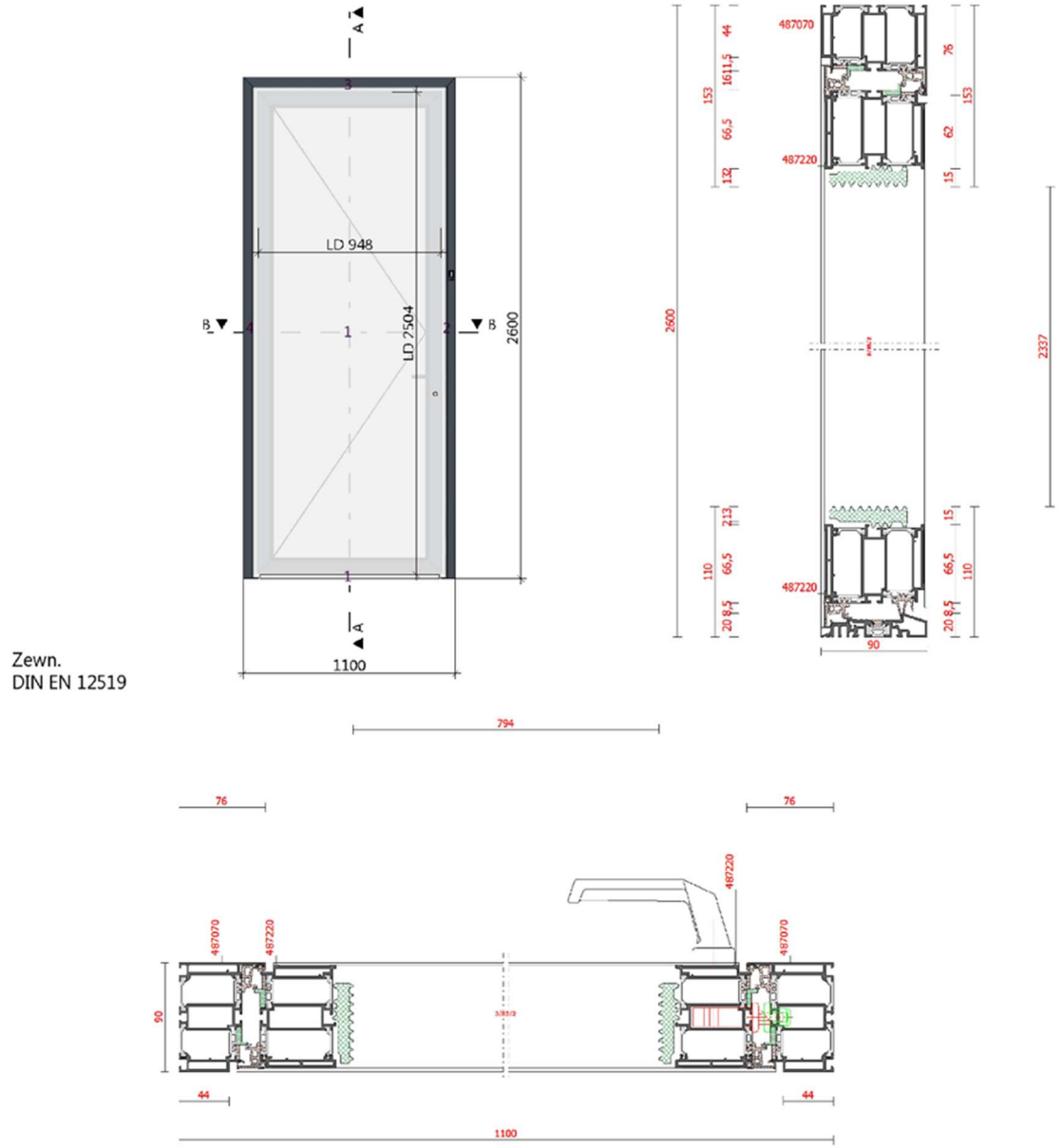

Warunek równoważności dla innych systemów: grubość zabudowy min. 90 mm, system o podwójnej przegrodzie termicznej (3 profile aluminiowe połączone wkładami termicznymi w 1 profil), czytnik linii papilarnych, pochwyt ukryty, otwierane do zewnątrz, Uw konstrukcji = nie gorsze niż 1,0 W/m2K

Nazwa konstrukcji: F1	System: Schueco fasada słupowo-ryglowa FWS 35 PD lub równoważny	Wymiar: B=2000, H=2600

Kolor:
Antracyt matowy

Wypełnienie:
6 LE ESG/16TGI9005/
6/16TGI9005/6LE

Właściwości systemu:
- system fasadowy o widocznej części zabudowy 35 mm

Uw konstrukcji = nie gorsze niż 0,8 W/m2K

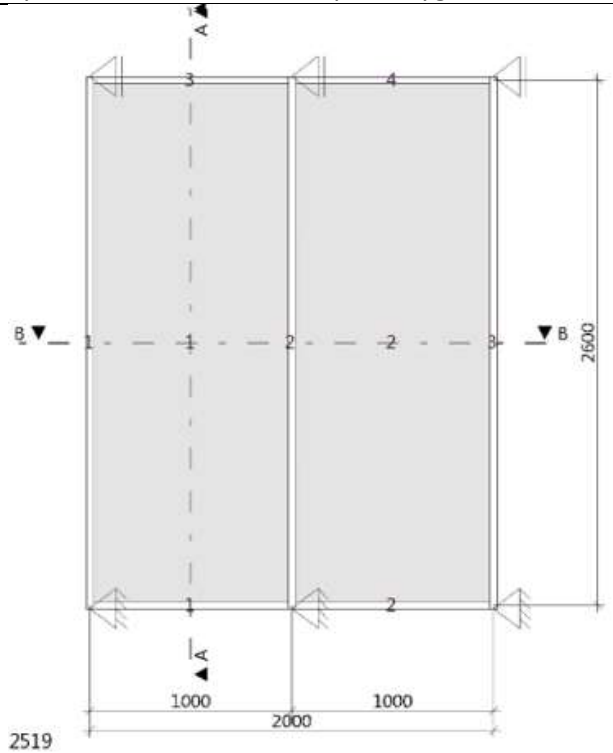

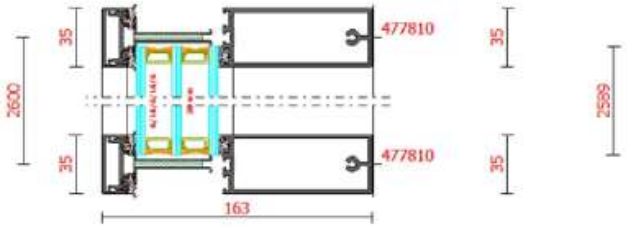

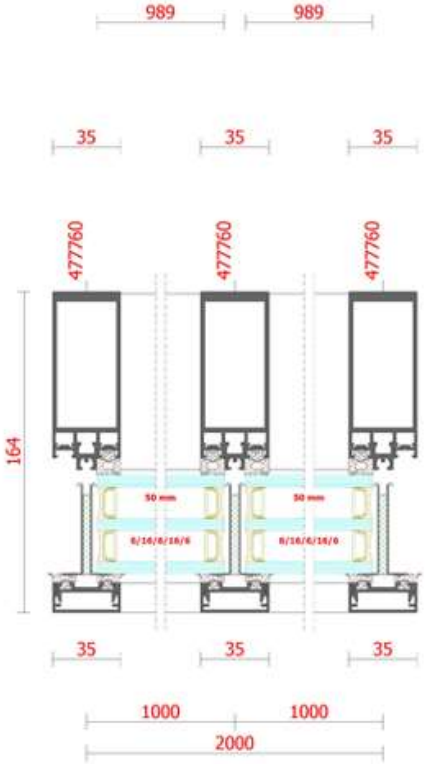

Warunek równoważności dla innych systemów: system fasadowy o widocznej części zabudowy max. 35 mm, Uw konstrukcji = nie gorsze niż 0,8 W/m2K

Nazwa konstrukcji: O6	System: Schuco okno równolegle-wysuwne AWS 114.SI lub równoważny	Wymiar: B=2000, H=2598

Kolor:
Antracyt matowy

Wypełnienie:
6LE ESG/16/6 ESG LE

Okucie:
- dostosowane do ciężaru i rozmiaru skrzydeł
- okucie TrpiTronic automat ukryte
- otwieranie równolegle do płaszczyzny okna
- otwarcie 80 mm

Właściwości systemu:
- ukryte skrzydło od zewnątrz

Uw konstrukcji = nie gorsze niż 1,3 W/m2K

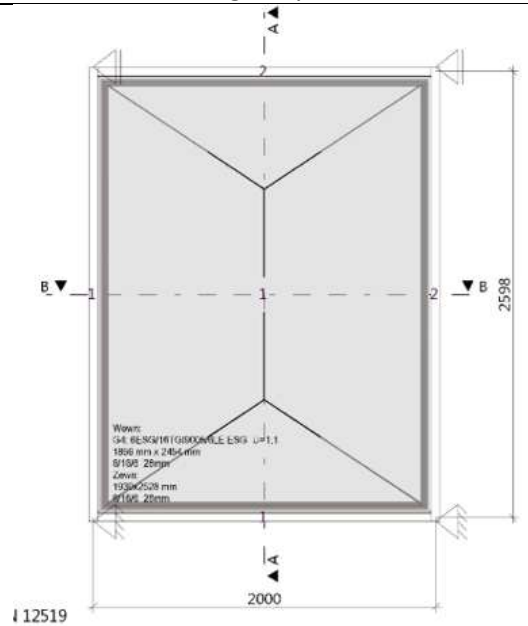

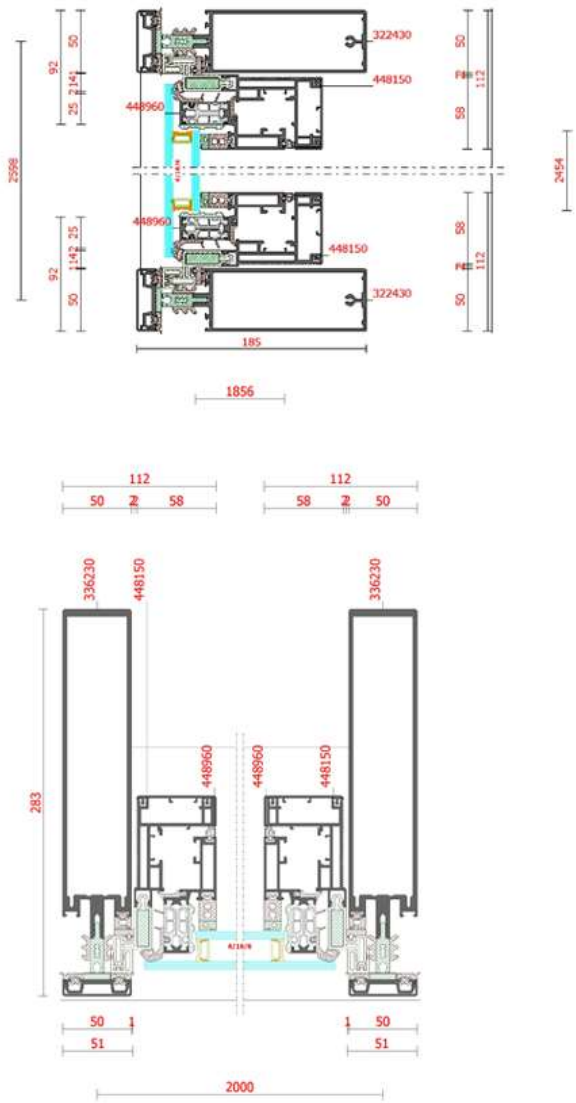

Warunek równoważności dla innych systemów: okno z ukrytymi siłownikami (okucie TrpiTronic), otwierane równolegle do płaszczyzny okna, otwarcie min. 80 mm, ukryte skrzydło od zewnątrz, Uw konstrukcji = nie gorsze niż 1,3 W/m2K

Nazwa konstrukcji: O7	System: Schuco okno podnoszono-przesuwne ASE 80.HI lub równoważny	Wymiar: B=5670, H=2600

Kolor:
Antracyt matowy

Wypełnienie:

Okucie:
- dostosowane do ciężaru i rozmiaru skrzydeł

Właściwości systemu:
- system podnoszono-przesuwny
- grubość ramy 292 mm, - słupek środkowy 40 mm,
- 2 skrzydła ruchome

Uw konstrukcji = nie gorsze niż 1,0 W/m2K

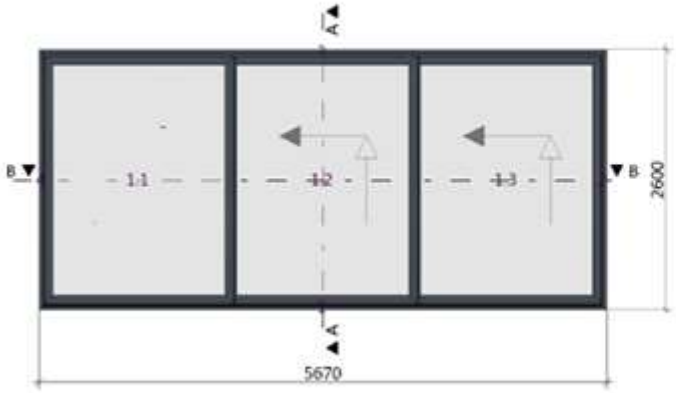

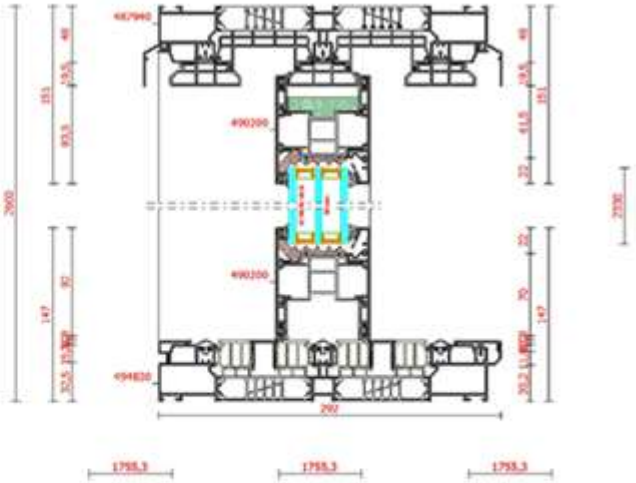

Zewn.
DIN EN 12519

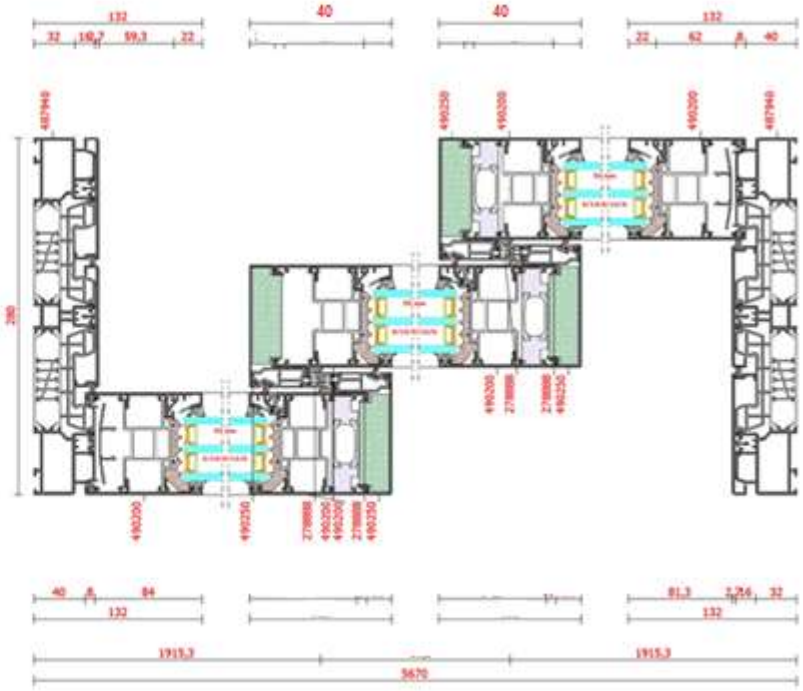

Warunek równoważności dla innych systemów: system podnoszono-przesuwny, grubość ramy max 295, słupek środkowy max. 40 mm, min. 2 skrzydła ruchome, Uw konstrukcji = nie gorsze niż 1,0 W/m2K

Nazwa konstrukcji: glassbox	System: nie dotyczy	Wymiar: B=1500, H=350-400

Kolor:
Antracyt matowy

Wypełnienie:
Szkło bezpieczne, hartowane zespolone, szlif i poler na uszczelniaczu silikonowym odpornym na promieniowanie UV, szkło łączone za pomocą silikonu pogodowego

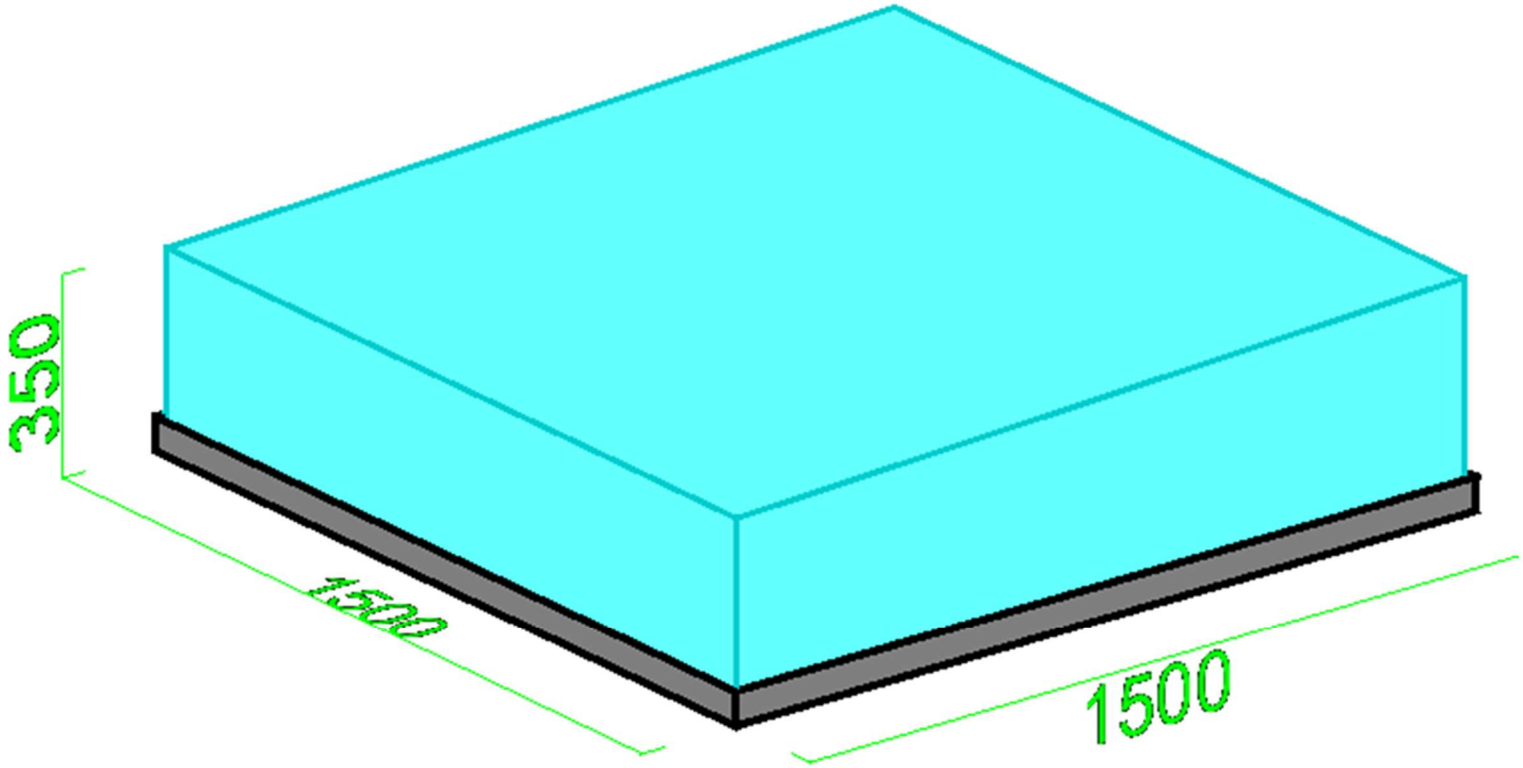

Warunek równoważności dla innych systemów: nie dotyczy

Nazwa konstrukcji: podłoga szklana	System: brak	Wymiar: B= 2000, H= 1000

Wypełnienie:
12.12.12ESG/16TGI9005
/6ESG LE
- sitodruk w celach
antypoślizgowych

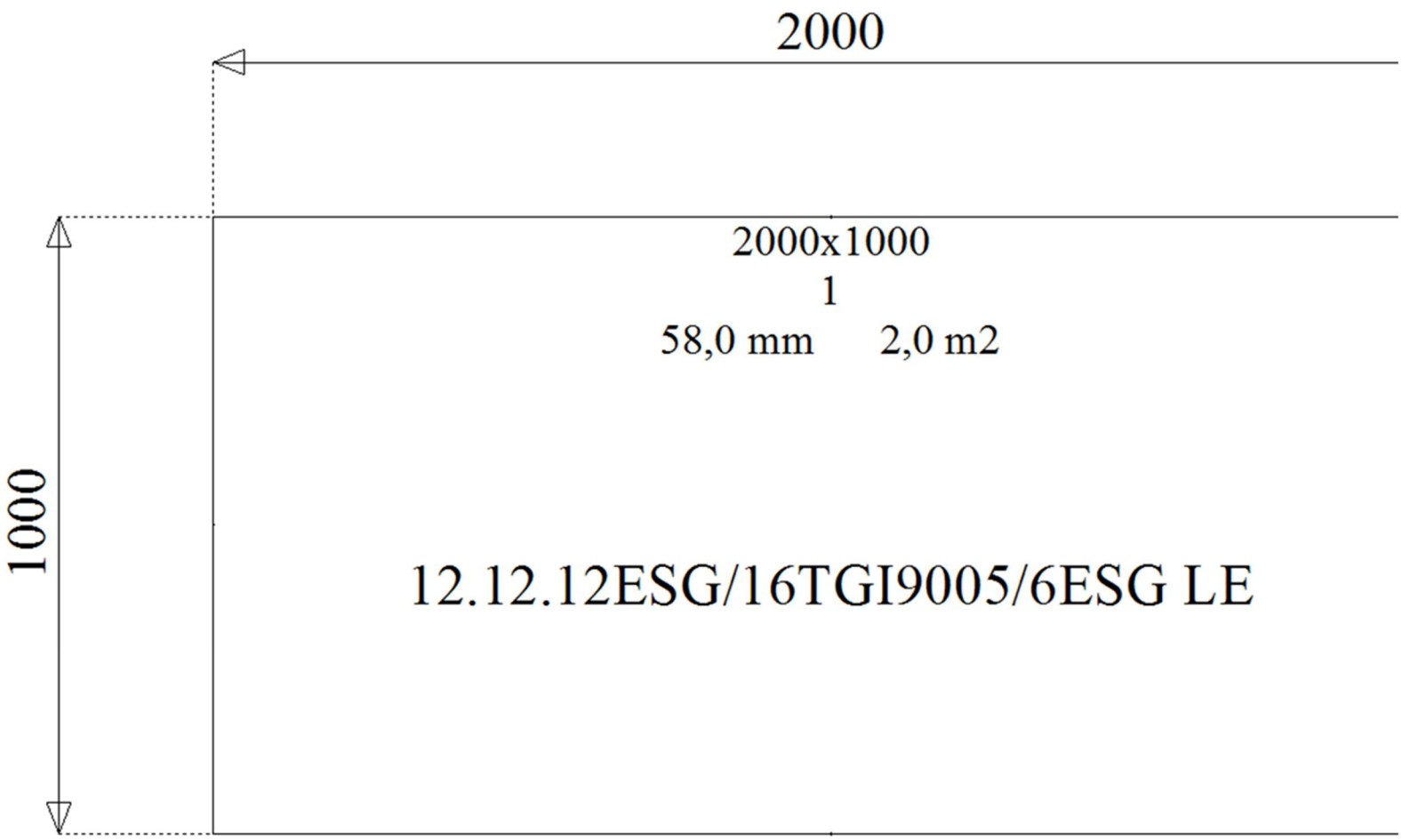

Warunek równoważności dla innych systemów: nie dotyczy		
Nazwa konstrukcji: schody	System: schody stalowe industrial z balustradą szklaną	Wymiar: zwymiarowano na rzutach

Kolor:
Antracyt matowy

Szklenie:
bezpieczne hartowane min 66.2 VSG ESG

Właściwości:
- mocowanie punktowe za pomocą rotul
- podkonstrukcja stalowa
- stopnie drewniane
- balustrada z poręczą drewnianą mocowaną punktowo do szkła za pomocą rotul

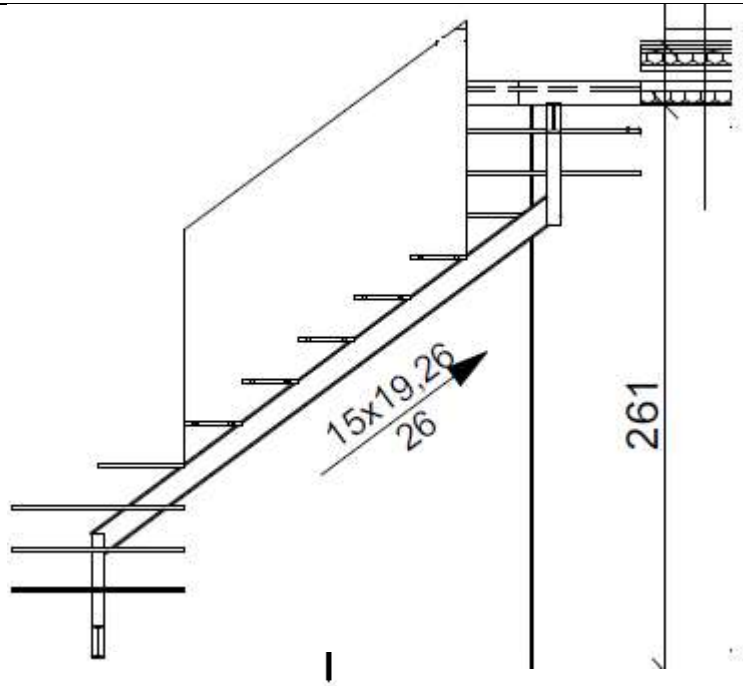

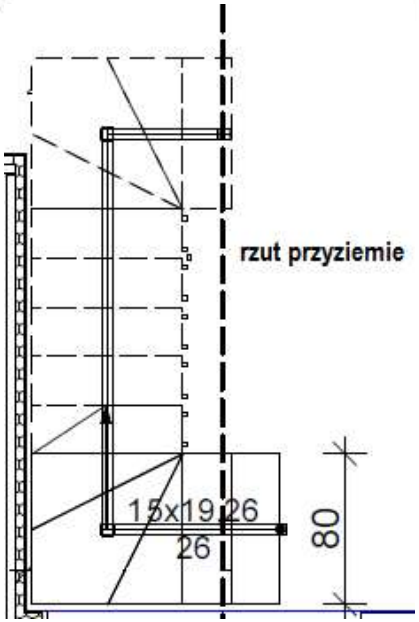

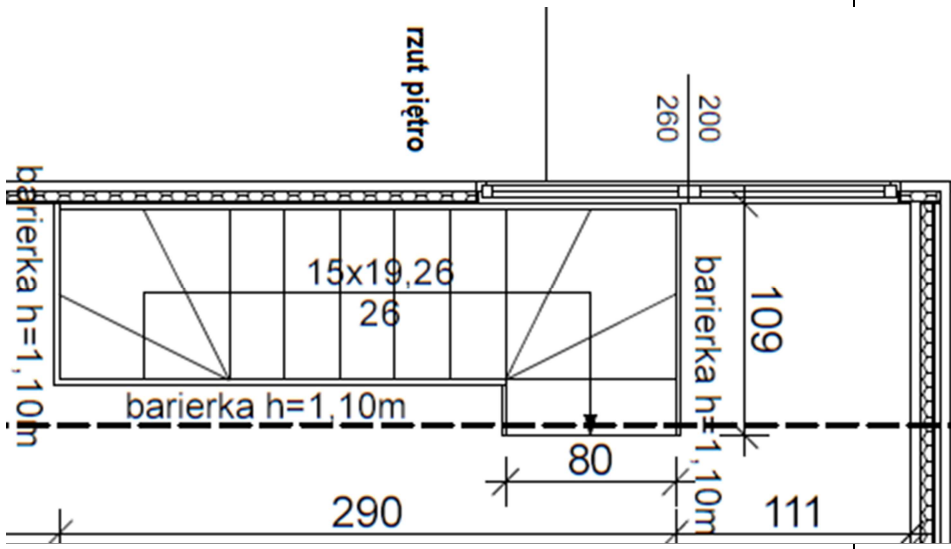

Warunek równoważności dla innych systemów: nie dotyczy

Nazwa konstrukcji: balustrada zewnętrzna	System: Cortizo View Crystal Balustrade lub równoważny	Wymiar: B= 4800, A= 3600, H=1100
Kolor: anoda szczotkowana Szklenie: bezpieczne hartowane 66.2 VSG ESG Profil montażowy wysokość 125-130 mm	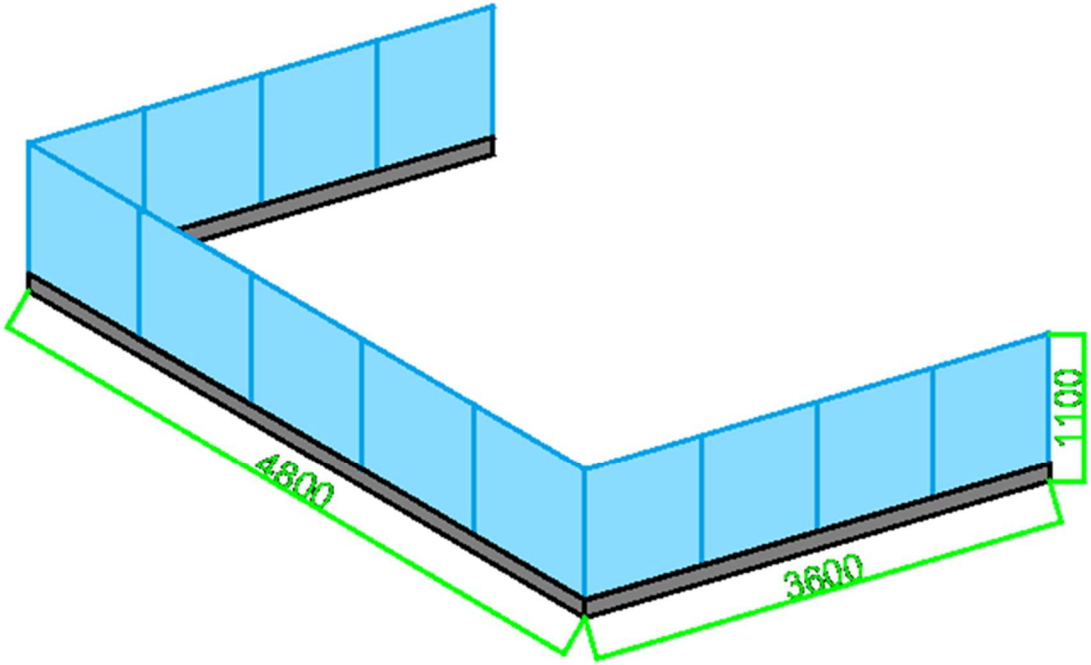	
Warunek równoważności dla innych systemów: Profil montażowy wys. ok. 125-130 mm, kolor anoda szczotkowana, szklenie min. 66.2 VSG ESG		

Nazwa konstrukcji: pergola z profili aluminiowych	System: SELT SB400 lub równoważny	Wymiar: ok. B=2500, H=2600, A=3600

Kolor: antracyt mat

Właściwości:
- konstrukcja aluminiowa
- rynny odprowadzające wodę
- pióra z systemem odprowadzania wody
- automatyczna regulacja nachylenia piór

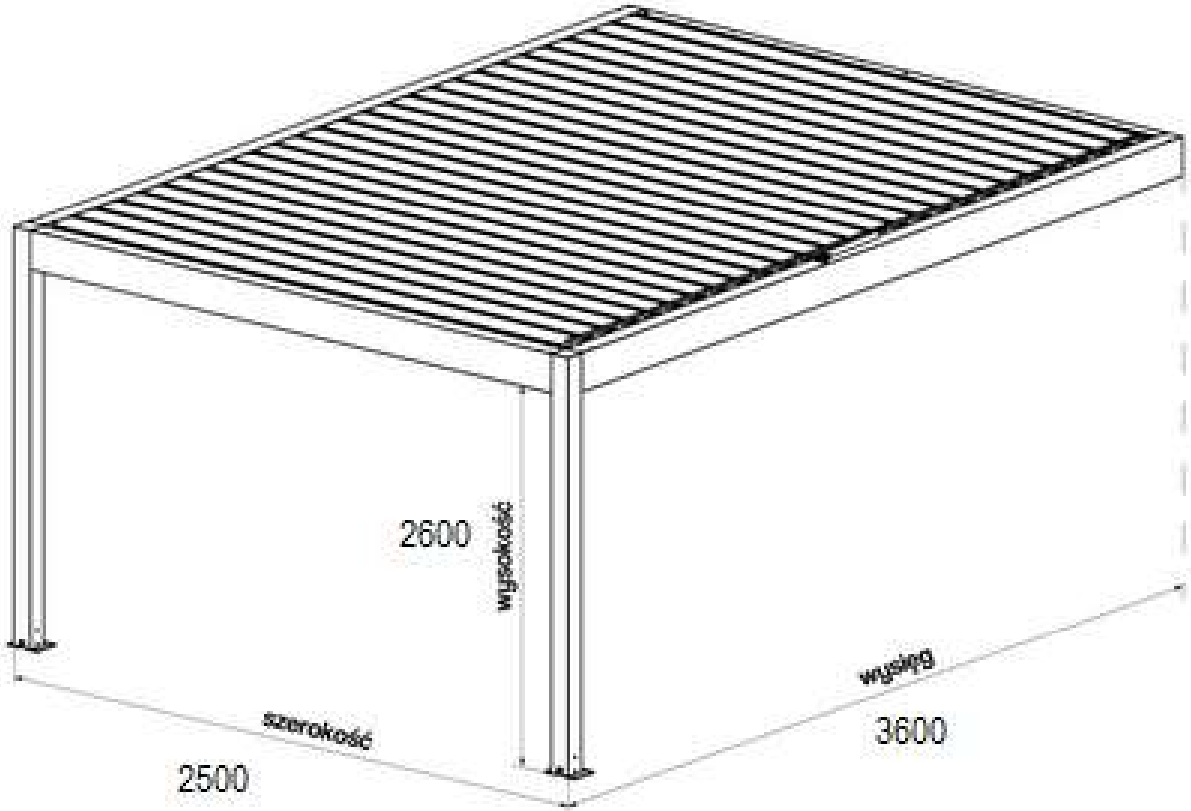

Warunek równoważności dla innych systemów: konstrukcja aluminiowa, rynny odprowadzające wodę, pióra z systemem odprowadzania wody, automatyczna regulacja nachylenia piór

Nazwa konstrukcji: pergola/markiza	System: SELT Corsica lub równoważny	Wymiar: B=7000, H=2500

Kolor:
Części aluminiowe - Antracyt
Tkanina - szary

Tkanina: akrylowa

Właściwości:
- Sterowana napędem elektrycznym
- system montażu do ściany
- możliwość pochyłu do 35’

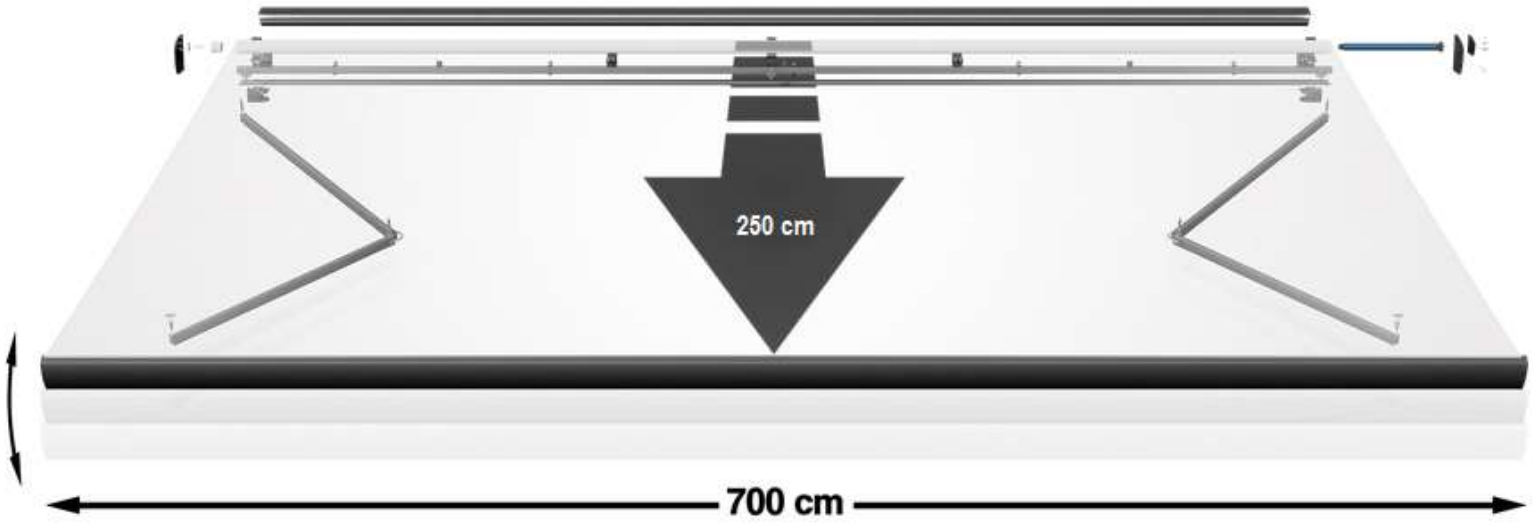

Warunek równoważności dla innych systemów: Sterowana napędem elektrycznym, system montażu do ściany, możliwość pochyłu do 35’

<table>
<tr><th colspan="4">Nazwa konstrukcji: Refleksole</th></tr>
<tr><td colspan="2">System: SELT R_85A lub równoważny (dla parametrów poniżej)
Wymiar: ok. B=2000, H= 2600</td><td colspan="2">System: SELT XXL lub równoważny (dla parametrów poniżej)
Wymiar: ok. B=4000, H=2600</td></tr>
<tr><td>- montaż wewnętrzny
- napęd elektryczny
- skrzynka prostokątna
- system wolnowiszący
- kolor tkaniny szary
- kolor elementów aluminiowych antracyt</td><td> </td><td>- system bazkasetowy
- obciążająca belka/listwa dolna
- montaż wewnętrzny
- sterowanie ręczne i napęd elektryczny
- kolor tkaniny szary
- kolor elementów aluminiowych antracyt</td><td> </td></tr>
<tr><td colspan="2">System: SELT R_120 lub równoważny (dla parametrów poniżej)
Wymiar: ok. B= 2000 H=2600</td><td colspan="2">System: SELT MR_120 lub równoważny (dla parametrów poniżej)
Wymiar: ok. B=2000, H=2600</td></tr>
<tr><td>- montaż zewnętrzny
- napęd elektryczny
- skrzynka prostokątna
- prowadnice ekstrudowane
- kolor tkaniny szary
- kolor elementów aluminiowych antracyt</td><td> </td><td>- kaseta do montażu ściennego
- możliwość uchylenia pod kątem 90-135’
- montaż zewnętrzny
- napęd elektryczny
- skrzynka prostokątna
- kolor tkaniny szary
- kolor elementów aluminiowych antracyt</td><td> </td></tr>
</table>

Nazwa konstrukcji: elewacja Alucobond	System: nie dotyczy	Wymiar: ok. B=2400, H=2800

Kolor: antracyt

Właściwości:
- grubość panelu 4 mm
- podział wg wizualizacji

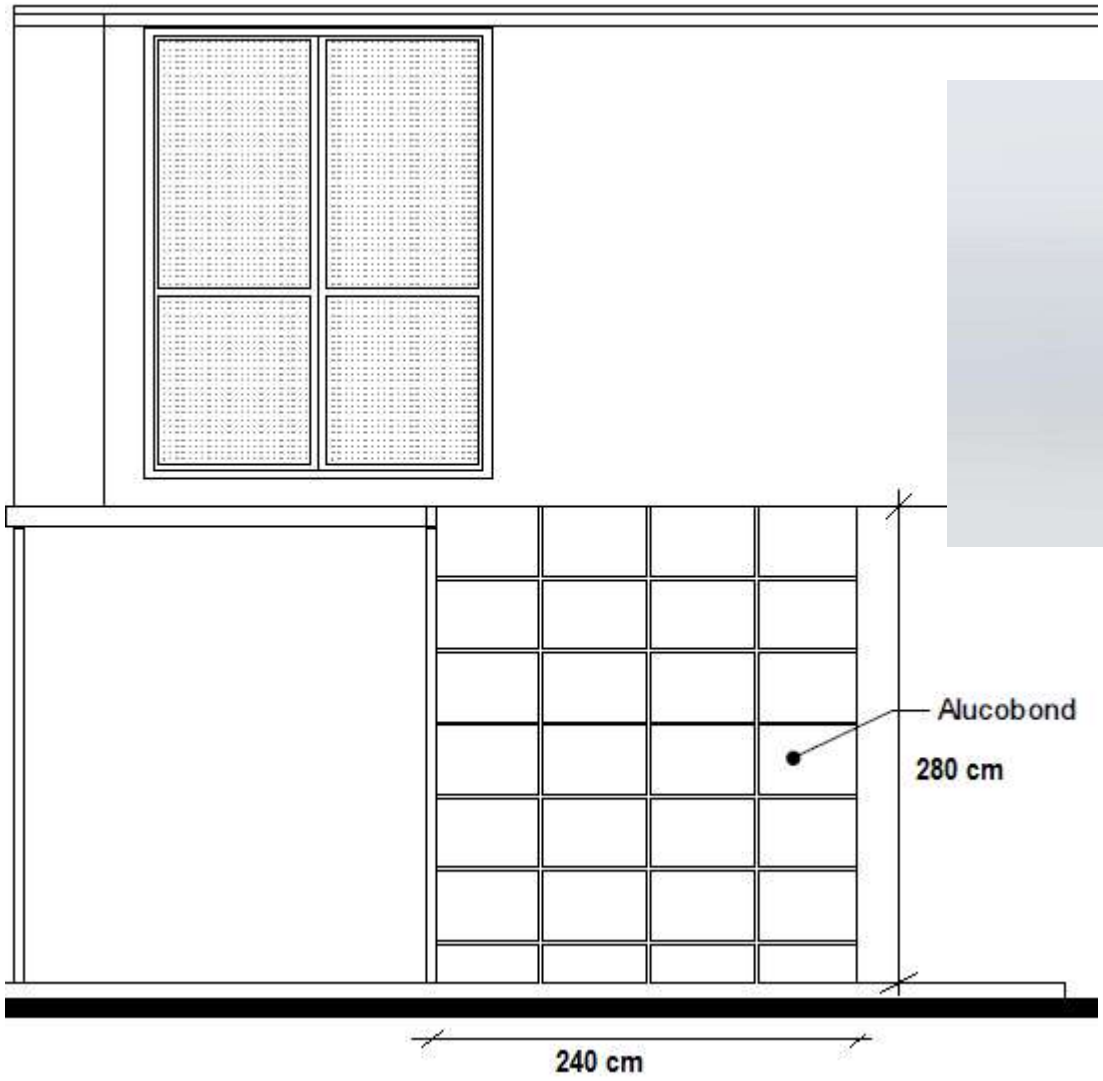

Warunek równoważności dla innych systemów: nie dotyczy

Nazwa konstrukcji: DW1	System: drzwi wewnętrzne całoszklane przesuwne	Wymiar: B= 2200, H= 2400

Wypełnienie:
- tafla szklana stała + przesuwna
- 10 ESG Optiwhite, szlif, poler

Okucie:
- prowadnica dwutorowa górna + maskownica kolor anoda szczotkowana
- wózki jezdne dla tafli przesuwnej

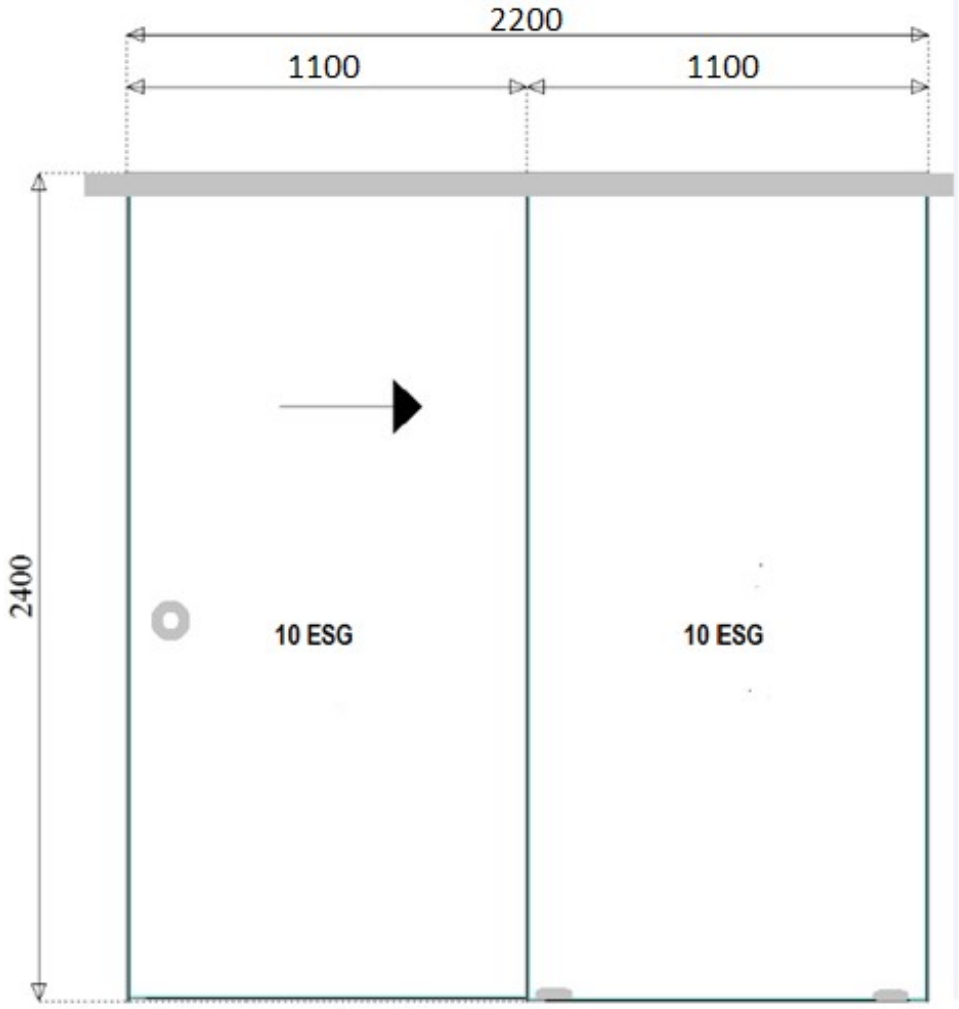

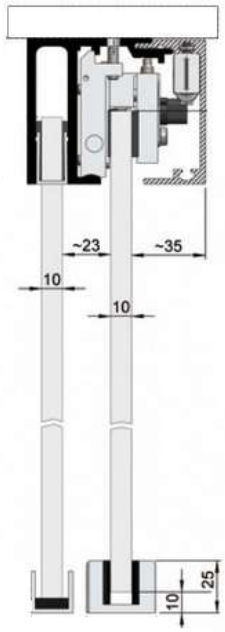

Warunek równoważności dla innych systemów: nie dotyczy